PEWOGRIP ø 288-745mm / PN6 (NBR)

Sipariş numarası: 140-G2A4N288-301

Durchmesserbereich:	> 172 mm
boru malzemeleri:	Metallrohr - Metallrohr
Durchfließendes Medium:	Wasser / Brennbare Gase / Druckluft / Öl / Kraftstoff und andere Kohlenwasserstoffe -20 °C bis +80 °C NBR
Druckstufe:	PN 6
Zugfest / nicht Zugfest:	Zugfest

Einsatztemperatur: -20°C bis +80°C
Maximaler Durchmesser-Unterschied: bis 3 mm

Tender text:
PEWOGRIP PN 6 ZUGFEST mit NBR Dichtung -20°C bis +80°C in A4 (316/1.4571) Qualität Ø min./max. 288-301 mm Breite 140 mm 1 Verschluss Ursprungsland: NL Zolltarifnr.: 73072980 Gewicht: 7 kg

OD Ø min. / max.	288 / 301 mm
≈ B	140 mm
Cmax	40 mm
≈ d	339 mm
≈ H	365 mm
M	M16
Gewicht	7 kg
≈ Volumen	25 dm^3

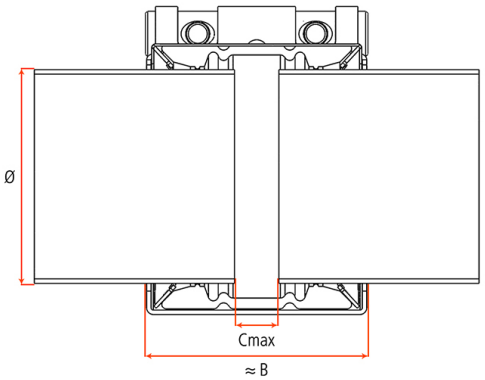

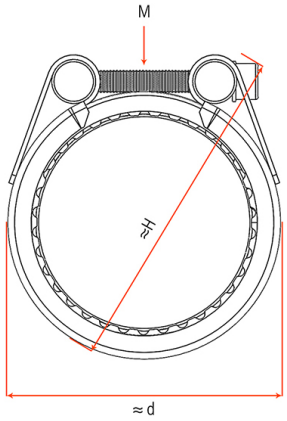

Wichtige Hinweise:

- Verwenden Sie die Montage- und Demontageanleitung.
- PN = Arbeitsdruck unter Berücksichtigung der Anwendungslasten für Industrieanwendungen. Bei Schiffsbauanwendungen liegt PN eine PN-Klasse darunter, z. B. PN 25 Industrie = PN 16 Schiffsbau.
- PN-Klassen = PN 2,5; PN 6; PN 10; PN 16; PN 25
- Prüfdruck = PN x 1,5
- Die Druckangaben erfolgen unter der Voraussetzung, dass radial steife Stahlrohre mit einer Mindestwandstärke unter statischer Belastung eingesetzt werden.
- Für andere Rohrmaterialien verwenden Sie das technische Handbuch.
- Bandeinlagen sind bei speziellen Anwendungen notwendig.
- Stützhülsen müssen bei thermoplastischen Kunststoffrohren verwendet werden (PE/PP/PB/PVC/ABS...).

PEWOBAR GmbH | Barloer Straße 34 | D-46414 Rhede | Fon: +49 (0) 2872 3075930 | www.pewobar.de
Geschäftsführer: Dipl.-Ing. Wolfgang Barbett | Amtsgericht Coesfeld HRB 9285 | Ust.ID Nr.: De 237757754 | eMail: wb@pewobar.de
Bankverbindung: Volksbank Rhede | Konto: 53063400 | BLZ 428 618 14 | IBAN: DE 60 428 618 140 053 063 400 | BIC: GENODEM1RHD