PEWOREP ø 172-1370 mm / PN16 (NBR)

Sipariş numarası: 138-2R10A4N172-198

Gehäusequalität:	Verschluss und Band A4 (1.4571)
Schadenslänge:	Beschädigungslänge bis max. 400 mm alle Schadensformen
Durchmesserbereich:	> 172 mm
boru malzemeleri:	alle Rohrmaterialien
Durchfließendes Medium:	Wasser / Brennbare Gase / Druckluft / Öl / Kraftstoff und andere Kohlenwasserstoffe -20 °C bis +80 °C NBR
Druckstufe:	PN 16
Zugfest / nicht Zugfest:	Nicht zugfest

Einsatztemperatur: -20°C bis +80°C
Maximaler Durchmesser-Unterschied: bis 3 mm

Tender text:
PEWOREP PN 16 NICHT ZUGFEST mit NBR Dichtung -20°C bis +80°C in A4 (316/1.4571) Qualität Ø min./max. 172-198 mm Breite 138 mm 2 Verschlüsse Ursprungsland: NL Zolltarifnr.: 73072980 Gewicht: 6 kg

OD Ø min. / max.	172 / 198 mm
≈ B	138 mm
Cmax	40 mm
≈ d	236 mm
≈ H	262 mm
M	M12
Gewicht	6 kg
≈ Volumen	13 dm^3

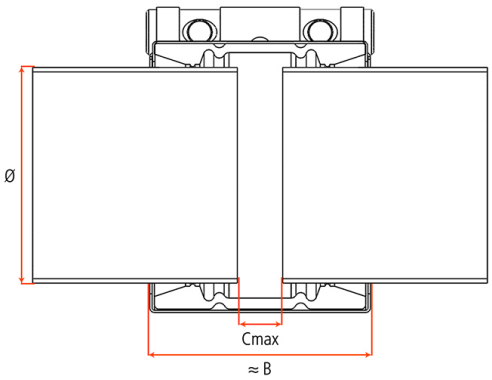

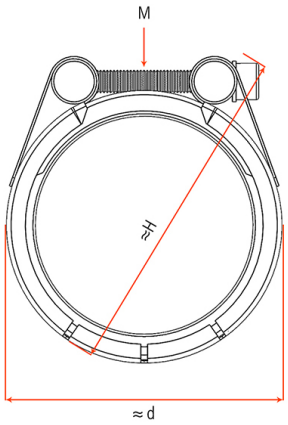

PEWOBAR GmbH | Barloer Straße 34 | D-46414 Rhede | Fon: +49 (0) 2872 3075930 | www.pewobar.de
Geschäftsführer: Dipl.-Ing. Wolfgang Barbett | Amtsgericht Coesfeld HRB 9285 | Ust.ID Nr.: De 237757754 | eMail: wb@pewobar.de
Bankverbindung: Volksbank Rhede | Konto: 53063400 | BLZ 428 618 14 | IBAN: DE 60 428 618 140 053 063 400 | BIC: GENODEM1RHD