PEWOREP ø 264-1471 mm / PN10 (EPDM) | 290mm | 0615 / 641 mm

Artikelnummer 285-2R6A4E615-641

Zugfest / nicht Zugfest	Nicht zugfest
Durchmesserbereich	> 172 mm
Rohrmaterialien	alle Rohrmaterialien
Druckstufe	PN 10
Gehäusequalität	Verschluss und Band A4 (1.4571)
Durchfließendes Medium	Trinkwasser / Abwasser / Luft / Druckluft (ölfrei) / Feststoffe -30 °C bis +125 °C EPDM HT (peroxyd)
Schadenslänge	Beschädigungslänge bis max. 400 mm alle Schadensformen

Einsatztemperatur: -30°C bis +80°C
Maximaler Durchmesser-Unterschied: bis 3 mm

PEWOREP PN 10 NICHT ZUGFEST mit EPDM Dichtung -30°C bis +80°C in A4 (316/1.4571) Qualität Ø min./max. 615-641 mm Breite 285 mm 2 Verschlüsse Ursprungsland: NL Zolltarifnr.: 73072980 Gewicht: 26 kg
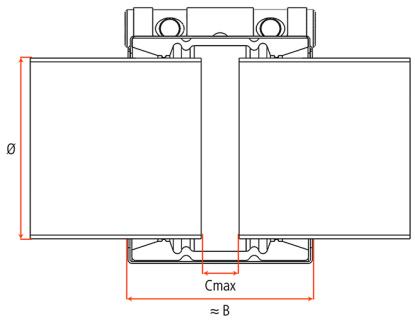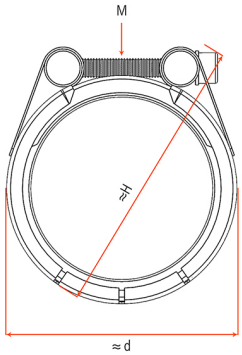
OD Ø min. / max.	615 / 641 mm
B	285 mm
Cmax	100 mm
d	698 mm
H	731 mm
M	M16
Gewicht	26 kg
Volumen	175 dm^3