PEWOREP ø 264-1471 mm / PN10 (EPDM) | 430mm | 0533 / 559 mm

Artikelnummer 425-2R6A4E533-559

Zugfest / nicht Zugfest	Nicht zugfest
Durchmesserbereich	> 172 mm
Rohrmaterialien	alle Rohrmaterialien
Druckstufe	PN 10
Gehäusequalität	Verschluss und Band A4 (1.4571)
Durchfließendes Medium	Trinkwasser / Abwasser / Luft / Druckluft (ölfrei) / Feststoffe -30 °C bis +125 °C EPDM HT (peroxyd)

Einsatztemperatur: -30°C bis +80°C
Maximaler Durchmesser-Unterschied: bis 3 mm

PEWOREP PN 10 NICHT ZUGFEST mit EPDM Dichtung -30°C bis +80°C in A4 (316/1.4571) Qualität Ø min./max. 533-559 mm Breite 425 mm 2 Verschlüsse Ursprungsland: NL Zolltarifnr.: 73072980 Gewicht: 36 kg
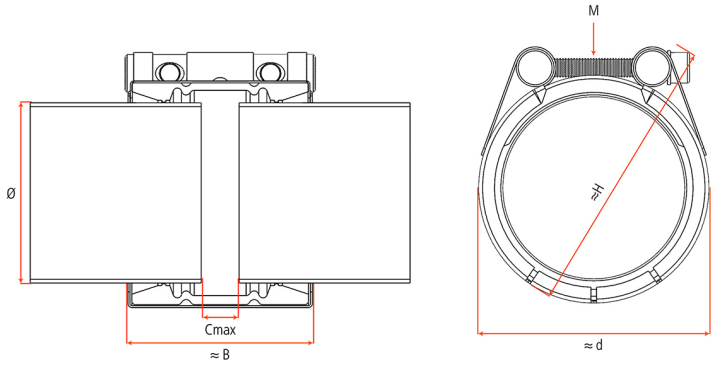
OD Ø min. / max.	533 / 559 mm
B	425 mm
Cmax	200 mm
d	616 mm
H	649 mm
M	M16
Gewicht	36 kg
Volumen	200 dm³