PEWOREP ø 172-1370 mm / PN16 (EPDM) | 430mm | 0687 / 713 mm

Artikelnummer 427-2R10A4E687-713



Druckstufe	PN 16
Zugfest / nicht Zugfest	Nicht zugfest
Durchmesserbereich	> 172 mm
Rohrmaterialien	alle Rohrmaterialien
Gehäusequalität	Verschluss und Band A4 (1.4571)
Durchfließendes Medium	Trinkwasser / Abwasser / Luft / Druckluft (ölfrei) / Feststoffe -30 °C bis +125 °C EPDM HT (peroxyd)

Einsatztemperatur: -30°C bis +80°C
Maximaler Durchmesser-Unterschied: bis 3 mm

PEWOREP PN 16 NICHT ZUGFEST mit EPDM Dichtung -30°C bis +80°C in A4 (316/1.4571) Qualität Ø min./max. 687-713 mm Breite 427 mm 2 Verschlüsse Ursprungsland: NL Zolltarifnr.: 73072980 Gewicht: 52 kg

OD Ø min. / max.	687 / 713 mm
B	427 mm
Cmax	200 mm
d	770 mm
H	803 mm
M	M16
Gewicht	52 kg
Volumen	305 dm³

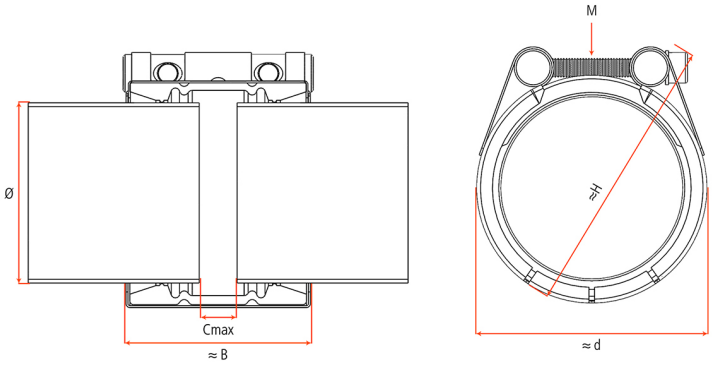

PEWOBAR GmbH | Barloer Straße 34 | D-46414 Rhede | Fon: +49 (0) 2872 3075930 | eMail: kontakt@pewobar.de | www.pewobar.de
Geschäftsführer: Dipl.-Ing. Wolfgang Barbett | Amtsgericht Coesfeld HRB 9285 | Ust.ID Nr.: DE237757754 | EORI Nr.: DE736967835228257