PEWOREP ø 172-1370 mm / PN16 (EPDM) | 140 mm | 0687 / 713 mm

Artikelnummer 142-2R10A4E687-713

Druckstufe	PN 16
Zugfest / nicht Zugfest	Nicht zugfest
Durchmesserbereich	> 172 mm
Rohrmaterialien	alle Rohrmaterialien
Gehäusequalität	Verschluss und Band A4 (1.4571)
Durchfließendes Medium	Trinkwasser / Abwasser / Luft / Druckluft (ölfrei) / Feststoffe -30 °C bis +125 °C EPDM HT (peroxyd)
Schadenslänge	Beschädigungslänge bis max. 400 mm alle Schadensformen

Einsatztemperatur: -30°C bis +80°C
Maximaler Durchmesser-Unterschied: bis 3 mm

PEWOREP PN 16 NICHT ZUGFEST mit EPDM Dichtung -30°C bis +80°C in A4 (316/1.4571) Qualität Ø min./max. 687-713 mm Breite 142 mm 2 Verschlüsse Ursprungsland: NL Zolltarifnr.: 73072980 Gewicht: 17 kg
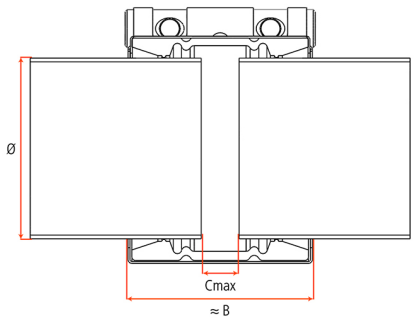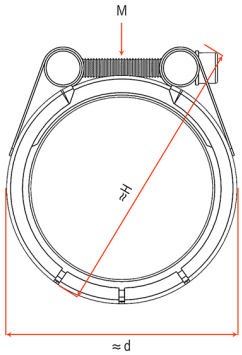
OD Ø min. / max.	687 / 713 mm
B	142 mm
Cmax	40 mm
d	751 mm
H	777 mm
M	M12
Gewicht	17 kg
Volumen	108 dm^3