PEWOREP ø 756-2090 mm / PN6 (EPDM) | 140 mm | 0756 / 782 mm

Artikelnummer 138-2R2A4E756-782

Rohrmaterialien	Metallrohr - Metallrohr
Rohrmaterialien	Kunststoffrohr - Kunststoffrohr
Rohrmaterialien	Metallrohr - Kunststoffrohr
Zugfest / nicht Zugfest	Nicht zugfest
Durchmesserbereich	> 172 mm
Rohrmaterialien	alle Rohrmaterialien
Druckstufe	PN 6
Durchfließendes Medium	Trinkwasser / Abwasser / Luft / Druckluft (ölfrei) / Feststoffe -30 °C bis +125 °C EPDM HT (peroxyd)

Einsatztemperatur: -30°C bis +80°C
Maximaler Durchmesser-Unterschied: bis 3 mm

PEWOREP PN 6 NICHT ZUGFEST mit EPDM Dichtung -30°C bis +80°C in A4 (316/1.4571) Qualität Ø min./max. 756-782 mm Breite 138 mm 2 Verschlüsse Ursprungsland: NL Zolltarifnr.: 73072980 Gewicht: 10 kg
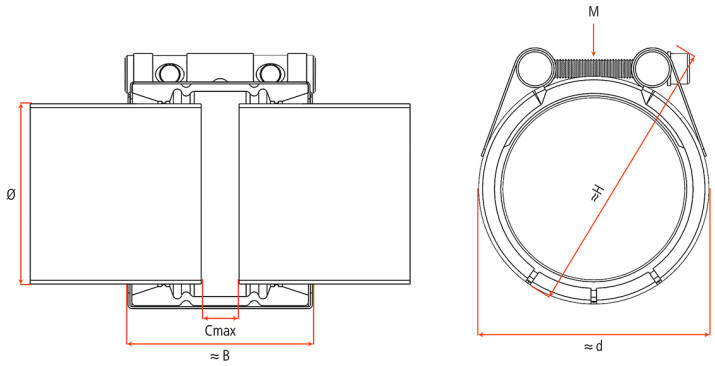
OD Ø min. / max.	756 / 782 mm
B	138 mm
Cmax	40 mm
d	824 mm
H	852 mm
M	M12
Gewicht	10 kg
Volumen	127 dm^3