# PEWOPLASTGRIP ø 312-640 mm / PN6 (EPDM) | 140 mm | 0312 / 325 mm

**Artikelnummer** 140-PG6A4E312-325

| | |
|---|---|
| **Rohrmaterialien** | Kunststoffrohr - Kunststoffrohr |
| **Durchmesserbereich** | > 172 mm |
| **Druckstufe** | PN 6 |
| **Zugfest / nicht Zugfest** | Zugfest |
| **Durchfließendes Medium** | Trinkwasser / Abwasser / Luft / Druckluft (ölfrei) / Feststoffe -30 °C bis +125 °C EPDM HT (peroxyd) |

**Einsatztemperatur:** -30°C bis +80°C
**Maximaler Durchmesser-Unterschied:** bis 3 mm

PEWOPLASTGRIP PN 6 ZUGFEST mit EPDM Dichtung -30°C bis +80°C in A4 (316/1.4571) Qualität Ø min./max. 312-325 mm Breite 140 mm 1 Verschluss Ursprungsland: NL Zolltarifnr.: 73072980 Gewicht: 8 kg

| | |
|---|---|
| **OD Ø min. / max.** | 312 / 325 mm |
| **B** | 140 mm |
| **Cmax** | 40 mm |
| **d** | 363 mm |
| **H** | 389 mm |
| **M** | M16 |
| **Gewicht** | 8 kg |
| **Volumen** | 28 $dm^3$ |

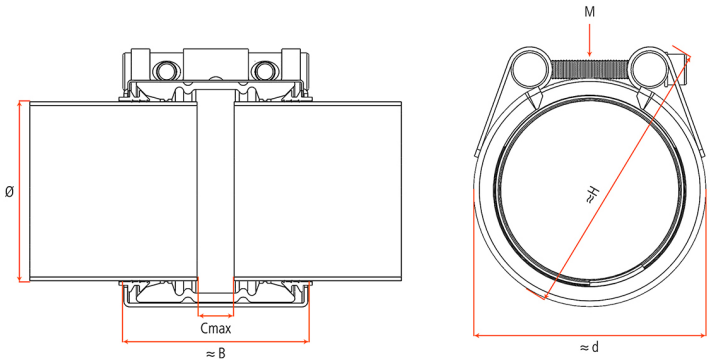


Wichtige Hinweise:

- Verwenden Sie die Montage- und Demontageanleitung.
- PN = Arbeitsdruck unter Berücksichtigung der Anwendungslasten für Industrieanwendungen. Bei Schiffsbauanwendungen liegt PN eine PN-Klasse darunter, z. B. PN 25 Industrie = PN 16 Schiffsbau.
- PN-Klassen = PN 2,5; PN 6; PN 10; PN 16; PN 25
- Prüfdruck = PN x 1,5
- Die Druckangaben erfolgen unter der Voraussetzung, dass radial steife Stahlrohre mit einer Mindestwandstärke unter statischer Belastung eingesetzt werden.
- Für andere Rohrmaterialien verwenden Sie das technische Handbuch.
- Bandeinlagen sind bei speziellen Anwendungen notwendig.
- Stützhülsen müssen bei thermoplastischen Kunststoffrohren verwendet werden (PE/PP/PB/PVC/ABS...).

**PEWOBAR GmbH** | Barloer Straße 34 | D-46414 Rhede | Fon: +49 (0) 2872 3075930 | eMail: wb@pewobar.de | www.pewobar.de
Geschäftsführer: Dipl.-Ing. Wolfgang Barbett | Amtsgericht Coesfeld HRB 9285 | Ust.ID Nr.: DE237757754 | EORI Nr.: DE736967835228257