# PEWOREP ø 172-1370 mm / PN16 (EPDM)

**Artikel-Nr.:** 138-2R10A4E172-198

| | |
|---|---|
| **Gehäusequalität:** | Verschluss und Band A4 (1.4571) |
| **Schadenslänge:** | Beschädigungslänge bis max. 400 mm alle Schadensformen |
| **Durchmesserbereich:** | > 172 mm |
| **Rohrmaterialien:** | alle Rohrmaterialien |
| **Durchfließendes Medium:** | Trinkwasser / Abwasser / Luft / Druckluft (ölfrei) / Feststoffe -30 °C bis +125 °C EPDM HT (peroxyd) |
| **Druckstufe:** | PN 16 |
| **Zugfest / nicht Zugfest:** | Nicht zugfest |

**Einsatztemperatur:** -30°C bis +80°C
**Maximaler Durchmesser-Unterschied:** bis 3 mm

**Ausschreibungstext:**
PEWOREP PN 16 NICHT ZUGFEST mit EPDM Dichtung -30°C bis +80°C in A4 (316/1.4571) Qualität Ø min./max. 172-198 mm Breite 138 mm 2 Verschlüsse Ursprungsland: NL Zolltarifnr.: 73072980 Gewicht: 6 kg

| | |
|---|---|
| **OD Ø min. / max.** | 172 / 198 mm |
| **≈ B** | 138 mm |
| **Cmax** | 40 mm |
| **≈ d** | 236 mm |
| **≈ H** | 262 mm |
| **M** | M12 |
| **Gewicht** | 6 kg |
| **≈ Volumen** | 13 $dm^3$ |

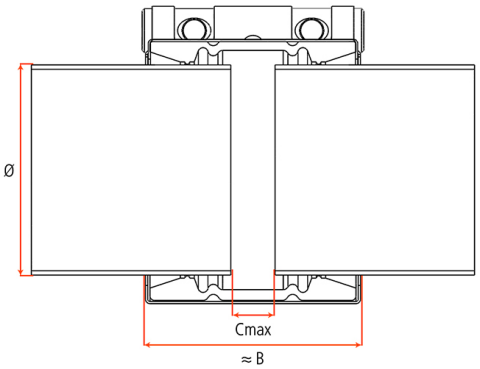


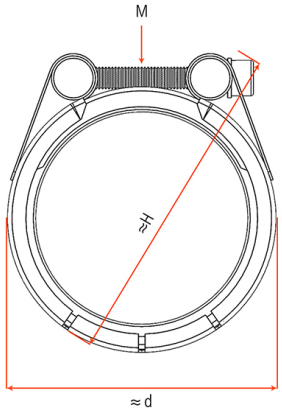


**PEWOBAR GmbH** | Barloer Straße 34 | D-46414 Rhede | Fon: +49 (0) 2872 3075930 | eMail: wb@pewobar.de | www.pewobar.de
Geschäftsführer: Dipl.-Ing. Wolfgang Barbett | Amtsgericht Coesfeld HRB 9285 | Ust.ID Nr.: DE237757754 | EORI Nr.: DE736967835228257
Bankverbindung: Volksbank Rhede | IBAN: DE 60 428 618 140 053 063 400 | BIC: GENODEM1RHD